Разрез 1-1

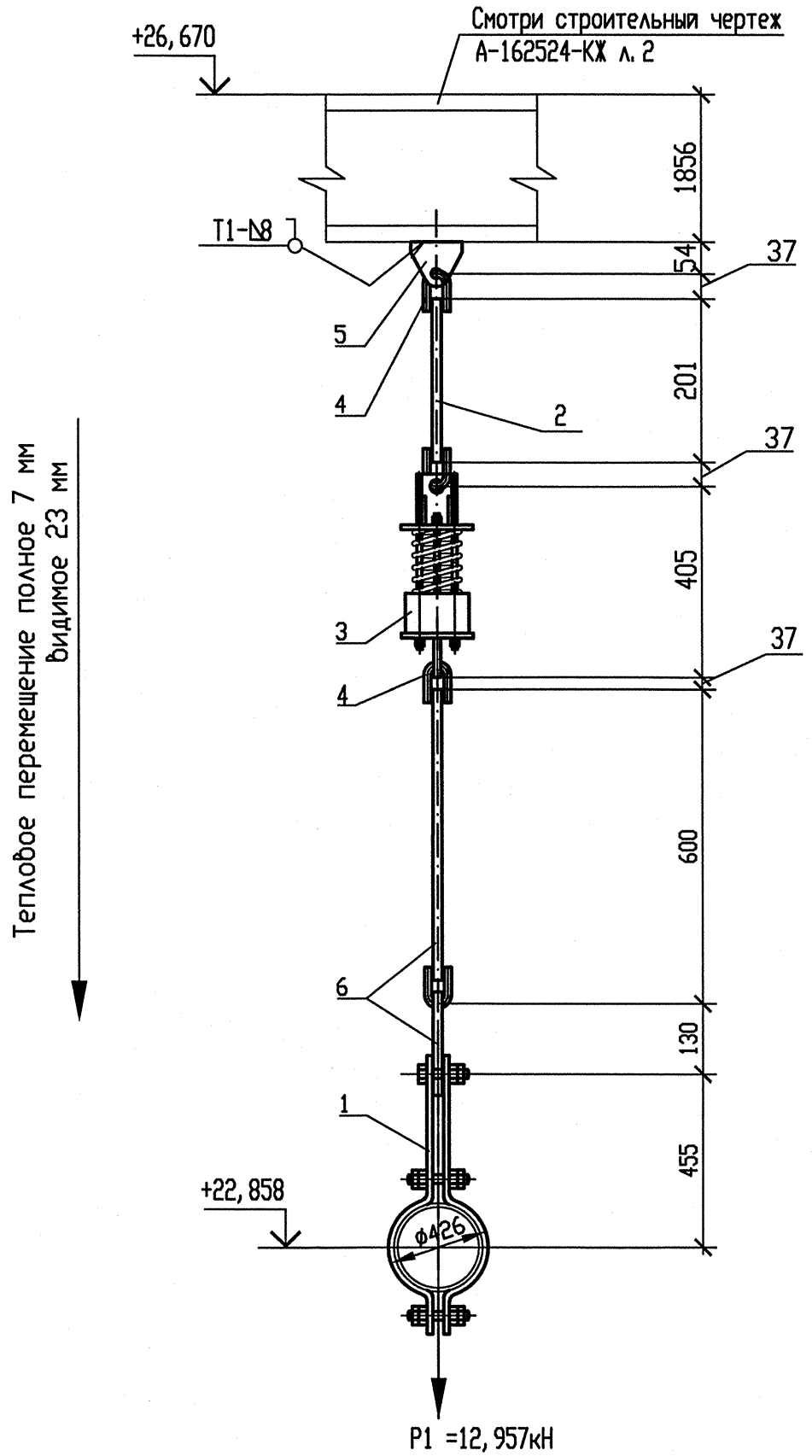

Схема расположения опоры

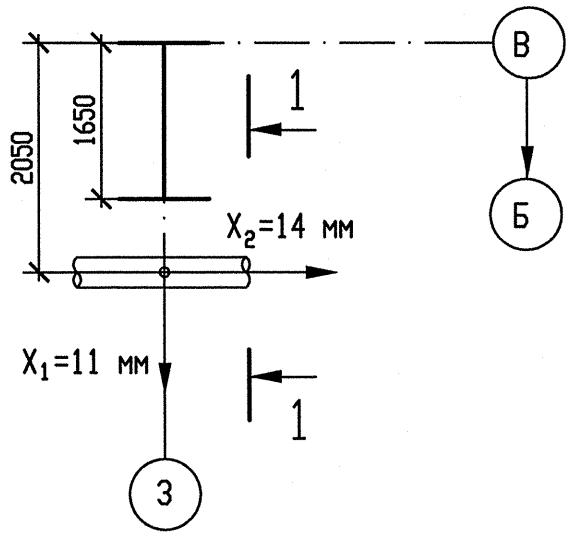

Спецификация деталей

Поз.	Обозначение	Наименование	Кол.	Материал	Масса, кг ед.	Масса, кг общ.	Примечание
1	280СТ108.275.52-80	Блок хомутовый	1	Сборный	72,208	72,208	
2	ГОСТ 2590-2006	Круг В20 l=300	1	20 ГОСТ 1050-88	0,74	0,74	См. т. т. п. 6
3	070СТ108.275.58-80	Блок пружинный	1	Сборный	22,5212	22,5212	
4	040СТ108.643.01-80	Ушко	3	20 ГОСТ 1050-88	0,49	1,47	
5	030СТ108.367.37-80	Проушина	1	Ст3сп5-св ГОСТ 14637-89	0,93	0,93	
6	100СТ108.632.02-80	Тяга с серьгой	1	Сборный	15,91	15,91	См. т. т. п. 5
	ГОСТ 9467-75	Электроды		УОНИИ 13/45		-	
					Итого:	113,7792	

Опора	Характеристика пружины								
	табличные данные			при установке		в раб. состоянии		в хол. состоянии	
	Доп. раб. нагрузка Pmax, кН	Прогиб при Pmax λmax, мм	Высота пружины в св. сост H0, мм	Высота пружины Hmont, мм	Нагрузка на пружину Pmont, кгс	Высота пружины Hраб, мм	Нагрузка на пружину Pраб, кН	Высота пружины Hхол, мм	Нагрузка на пружину Pхол, кН
3RN22Y07	19,66	70	226	187	11,079	180	12,957	203	6,44

1 Привязку опоры смотри чертеж R3.RN21.3010.012.01.00.001.
2 Сварку производить по ГОСТ 5264-80.
3 Сварка тяги с ушком смотри ОСТ 108.632.02-80.
4 Отметка трубопровода подлежит уточнению в соответствии с уклоном трубопровода.
5 Деталь поз. 6 обрезать на монтаже до размеров, указанных на чертеже, с уточнением по месту и обточить до ∅ 20 мм на длине 100мм.
6 Деталь поз. 2 обрезать на монтаже до размеров, указанных на чертеже, с уточнением по месту.
7 P1 – нагрузка, равная весу трубы с водой и изоляцией.
8 Изготовить один комплект.

Изм	N уч.	Лист	N докум	Подп.	Дата
1	-	Зам.	538-12	-	-
Инженер Зк.		Терентьева			28.09
Пров. инж. Зк.		Огнева			28.09
Пров. вед. инж.		Пантюшина			28.09
И. о. нач. гр.		Филатов			28.09
Н. контр.		Краснояров			28.09

АРХИВНЫЙ ЭКЗЕМПЛЯР

Инв. N подл. R3.00262.1.0.12
Лист 74

R3.RN21.3012.012.01.00.023

Ростовская АЭС Блок 3

Главный корпус
Машинное отделение (ДО, ЗЗТУ)
Конденсатопроводы из ПВД-6 в деаэратор

Стадия	Лист	Листов
Р	1	1

Подвеска пружинная
3RN22Y07

ОАО "НИАЭП"
2012

Формат А4х3

Инв. N подл. | R3.00262.1.0.12
Подп. и дата | 28.09.12
Взам. инв. N